■各シリンダーヘッド取付け時の調整範囲

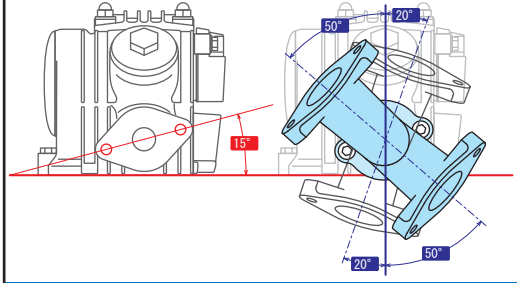

■弊社製レギュラー ／R ステージシリンダーヘッドの場合

振り方向の調整範囲
進行方向に対し、前方に取付けた場合、右前方約20 °まで左前方約50 °まで
進行方向に対し、後方に取付けた場合、右後方約50 °まで左後方約20 °まで

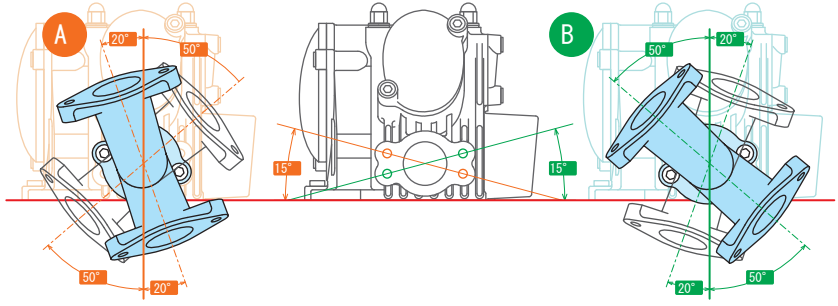

■弊社製スーパーヘッド+R ／ スーパーヘッド4 V＋R シリンダーヘッドの場合

振り方向の調整範囲
A :進行方向に対し、前方に装着した場合、右前方約50 °まで左前方約20 °まで
A :進行方向に対し、後方に装着した場合、右後方約20 °まで左後方約50 °まで
B :進行方向に対し、前方に装着した場合、右前方約20 °まで左前方約50 °まで
B :進行方向に対し、後方に装着した場合、右後方約50 °まで左後方約20 °まで