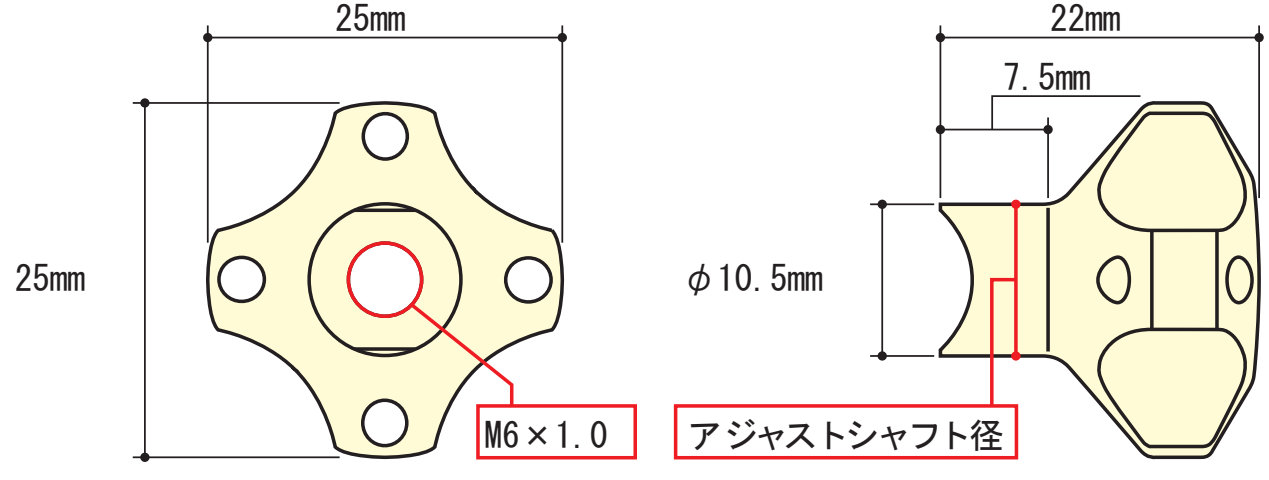寸法図