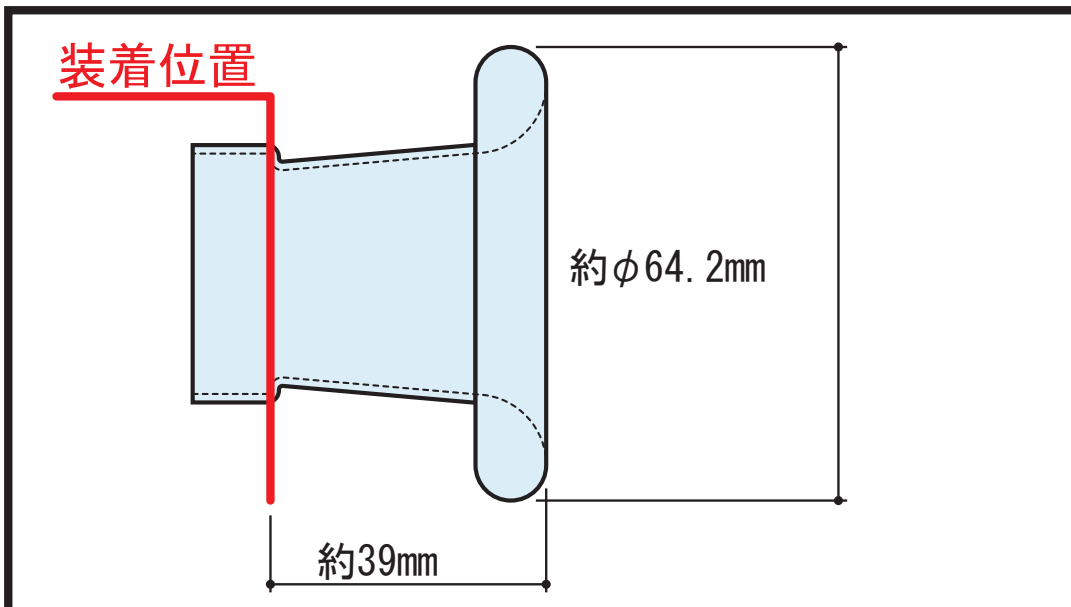
装着位置
約φ64.2mm
約39mm